Comune di Camerino
CRU_CENTRO RICERCA UNIVERSITARIA
Ordinanza del Capo Dipartimento della Protezione Civile n.488 / 2017 art.6

PROGETTO ESECUTIVO

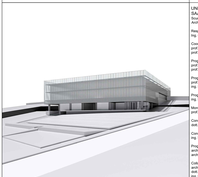

UNIVERSITÀ DI CAMERINO
SAAD
Scuola di Scienze
Architettura e Design "E. Vittoria"

Responsabile Unico del Procedimento:
Ing. Gian Luca Marucci

Coordinamento Progetto:
prof. Luigi Coccia
prof. Graziano Leoni

Progettazione Architettonica:
prof. Emanuele Lo Porto
prof. Marco D'Annuntiis

Progettazione Strutturale:
prof. Andrea Dall'Asta
Ing. Stefano Pasquini

Progettazione Impiantistica:
Ing. Mirella Katia Gregorio

Progettazione in sicurezza:
prof. Alessandro Zorer

Consulenza Geologica:
dott. Giuseppe Calparo

Consulenza Geotecnica:
Ing. Michele Morici

Progettazione del verde:
arch. Sara Cipolletti
dott. agr. Giovanni Galdenzi

Collaboratori:
arch. Alessandro Casini
Ing. Andrea Di Carlo Pace
Ing. Laura Gnaldo
Ing. Fabio Micozzi
Ing. Luca Pierfederici

PROGRAMMA DEL Scuola in Nel 20 Progettazione

DEMETRA SANDRO PROGETTI
Via Ancona, 60 - 62012 Civitanova Marche (MC)
+39 0733 812121
e-mail: info@demetrasandroprogetti.it

ELABORATO: F TAV 0 0 8 (1)

PROGETTO DI CANTIERE

CONTENUTI ELABORATO:
- planimetria di allestimento ponteggi di tipo prefabbricato

SCALA: Varie

data 25/01/2019

immagine dall'alto del sito sul quale intervenire

AREA INTERESSATA DALLA CANTIERIZZAZIONE
Via Madonna delle Carceri, Camerino 62032 (MC)

PLANIMETRIA ALLESTIMENTO PONTEGGIO METALLICO FISSO DEL TIPO PREFABBRICATO

SCALA 1:200

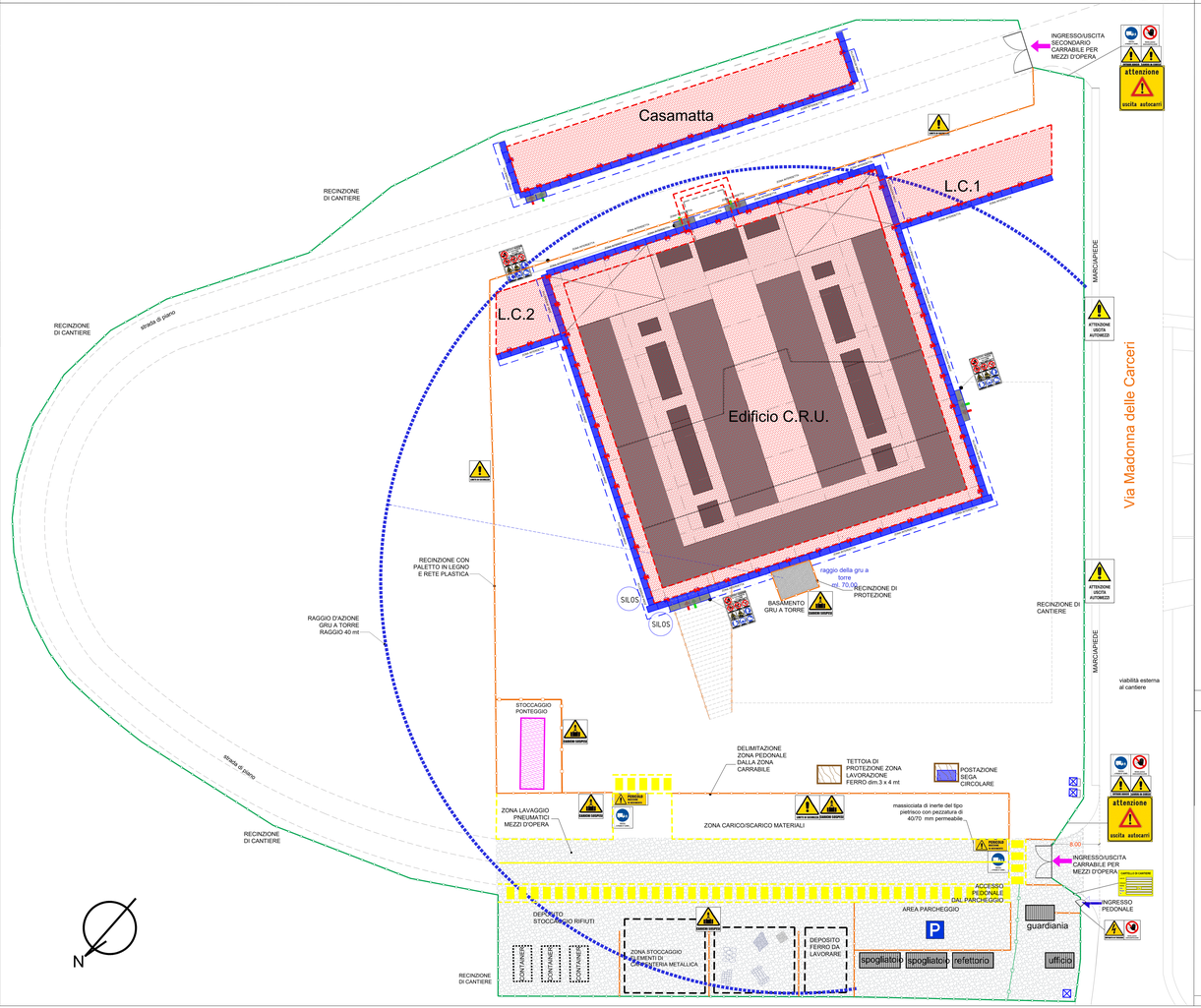

PARTICOLARI PONTEGGIO DI TIPO PREFABBRICATO

SCALA 1:20

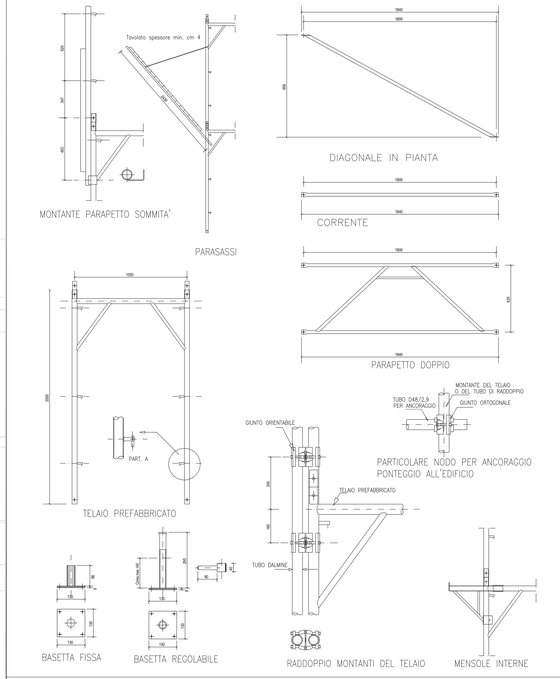

PARTICOLARE PROSPETTICO

SCALA 1:25

PONTEGGIO FRONTE

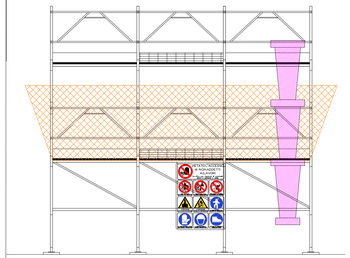

PONTEGGIO FIANCO

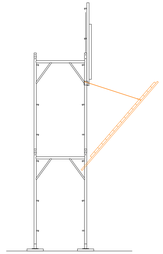

LEGENDA

APPRESTAMENTI

SIMBOLO	DESCRIZIONE
	ZONE DI STOCCAGGIO MATERIALI DI SCAVO DA UTILIZZARE IN CANTIERE
	ZONE DI STOCCAGGIO MATERIALI DI SCAVO DA TRASPORTARE IN DISCARICA
	RECINZIONE ZONA STOCCAGGIO MATERIALI RECINZIONE MODULARE 3.50X2.00
	TETTOIA DI PROTEZIONE ZONA DI LAVORAZIONE
	DELIMITAZIONE BARRIRA ANTI POLVERE DEL TIPO LEGNO/LAMIERA
	RECINZIONE GENERICA DEL TIPO PALETTO/RETE METALLICA
	DELIMITAZIONE PERCORSO PEDONALE NEW JERSEY PLASTICA 100X70X40
	QUADRO ELETTRICO DI CANTIERE
	CANCELLO DI ACCESSO AL CANTIERE
	RETE PLASTICA h.100 cm
	BARACCAMENTI (locali uso refettorio/ufficio/spogliatoio)
	DELIMITAZIONE AREA CANTIERE PALETTO IN LEGNO/RETE PLASTICA
	BASAMENTO IN CLS PER GRU A TORRE
	ZONA STOCCAGGIO PONTEGGIO
	POSTAZIONE DI LAVORO SEGA CIRCOLARE
SILOS	SILOS PER MATERIALE DA COSTRUZIONE
	CONTENIER PER STOCCAGGIO E TRASPORTO RIFIUTI
	RAGGIO DI AZIONE DELLA GRU A TORRE (40/45 metri)
	ANCORAGGIO PONTEGGIO
	MANTOVANA DI PROTEZIONE
	PONTEGGIO DI TIPO "PREFABBRICATO"
	DELIMITAZIONE CON PALETTO IN FERRO E RETE PLASTICA ARANCIO
	MASSICCIATA INERTE IN PIETRISCO
	RECINZIONE MODULARE PREFABBRICATA 3.50 x 2.00 ml CON BASE IN CLS DI ANCORAGGIO
	SISTEMA PROTEZIONE SCAVO E PROTEZIONE CONTRO LA CADUTA DALL'ALTO
	SISTEMA PROTEZIONE SCAVO

SEZIONE

SIMBOLO	DESCRIZIONE
	PROFILO NATURALE DEL TERRENO
	PROFILO DI SCAVO DELLA QUOTA DI FONDAZIONE
	PROFILO DI PROGETTO DOPO I RINTERRI

SEGNALETICA

SIMBOLO	DESCRIZIONE
	CARTELLO AVVERTIMENTO ENTRARE - USCIRE ADAGIO
	CARTELLO PERICOLO USCITA AUTOCARRI
	CARTELLO AVVERTIMENTO STRADA A DOPPIO SENSO
10	CARTELLO OBBLIGO LIMITE DI VELOCITÀ 10 KM/h
	CARTELLO INDICAZIONE PASSAGGIO PEDONI
P	CARTELLO GENERICO ZONA PARCHEGGIO
	CARTELLO AVVERTIMENTO MACCHINE IN MOVIMENTO
	CARTELLO AVVERTIMENTO MACCHINE IN MOVIMENTO
	CARTELLO AVVERTIMENTO LAVORI IN CORSO
	CARTELLO INDICAZIONE VEICOLI A PASSO D'UOMO
	CARTELLO DIVIETO DIVIETO AI NON ADDETTI AI LAVORI
	CARTELLO AVVERTIMENTO LIMITE DI SICUREZZA
	CARTELLO AVVERTIMENTO PERICOLO ELETTRICO
	CARTELLO AVVERTIMENTO CARICHI SOSPESI
	CARTELLO OBBLIGO AVVERTENZE DI SICUREZZA
	CARTELLO DI DIVIETO VIETATO FUMARE
	CARTELLO DI PRESCRIZIONE CARTELLO CON PRESCRIZIONE INERENTI PERICOLI IN CANTIERE DA AFFIGGERE FRONTE PONTEGGIO
	CARTELLO AVVERTIMENTO BONIFICA ORDIGNI BELLICI
	CARTELLO DI CANTIERE CARTELLO CON INDICAZIONI DEL CANTIERE, SOGGETTI RESPONSABILI/RECAPITI, INDIRIZZO, ecc.
	CARTELLO SALVATAGGIO USCITA DI SICUREZZA
	CARTELLO SALVATAGGIO DIREZIONE USCITA DI SICUREZZA
	CARTELLO SALVATAGGIO PUNTO DI RACCOLTA
	CARTELLO SALVATAGGIO CASSETTA DI MEDICAZIONE
	CARTELLO ANTINCENDIO ESTINTORE

PERCORSI

SIMBOLO	DESCRIZIONE
	VIABILITA' MEZZI D' OPERA
	PERCORSO D'ESODO
	DIREZIONE DI MARCIA
	PERCORSI PEDONALI
	VIABILITÀ INTERNA AL CANTIERE

SIMBOLOGIA GENERICA

SIMBOLO	DESCRIZIONE
	CORPO DI FABBRICA
	ACCESSO PEDONALE
	ACCESSO CARRABILE
	DELIMITAZIONE DEL TIPO PALETTO/RETE METALLICA
	MEZZO D'OPERA
	USCITA PEDONALE DI EMERGENZA
	STOCCAGGIO MATERIALE INERTE
	STOCCAGGIO MATERIALE CONFEZIONATO (cartoni/l, mattoni o similari)
	STOCCAGGIO CASSEFORMI
	STOCCAGGIO MATERIALE DA COSTRUZIONE(pignatte,laterizi,blocchi o similari)
	AREA INTERESSATA DALLA CANTIERIZZAZIONE
	ACCESSO AL PONTEGGIO
	ACCESSO AL FABBRICATO
	POZZETTO DI ISPEZIONE ED ALLACCIO LINEA IDRICA
	POZZETTO DI ISPEZIONE ED ALLACCIO LINEA ELETTRICA

IMPIANTI

SIMBOLO	DESCRIZIONE
	UTILIZZATORI LINEA IDRICA
	LINEA DI SCARICO A TERRA
	CAVIDOTTO PER ALIMENTAZIONE GENERALE
	CAVIDOTTO PER ALIMENTAZIONE DEI QUADRI DI DERIVAZIONE
	SISTEMA DI DISPERSIONE A TERRA
	TUBAZIONE IDRICA PER ADDUZIONE DI ACQUA NON POTABILE AD USO CANTIERE INTERRATA CON PROFONDITÀ DI -0.50 cm
	PUNTO DI ATTACCO DELLA LINEA ELETTRICA ED IDRICA DA CANTIERE DI PROPRIETÀ DEL GESTORE
	SCATOLA DI DERIVAZIONE LINEA ELETTRICA PER ATTREZZATURA DA CANTIERE
	QUADRO ELETTRICO DI CANTIERE
	TRATTO DI RETE ELETTRICA INTERRATA AD UNA PROFONDITÀ DI -0.50 cm
	FARO DI ILLUMINAZIONE