LEGENDA

[symbol]	QUADRO ELETTRICO
[symbol]	NODO EQUIPOTENZIALE
[symbol]	SCATOLA PORTAFRUTTO IP40 O IP55
[symbol]	PRESA F.M. BIPASSO 10A 11/17
[symbol]	PRESA F.M. SHUKO P30 16A
[symbol]	PRESA CEE IP55 INTERBLOCCATA 2P+T 16A PRESA CEE IP55 INTERBLOCCATA 3P+T 16A
[symbol]	PULSANTE DI SGANCIO IMPIANTO ELETTRICO LABORATORIO
CP	COLLEGAMENTO ELETTRICO DI POTENZA MONOFASE A VISTA DA 16A PER UTA
CP1	COLLEGAMENTO ELETTRICO DI POTENZA MONOFASE SOTTOTRACCIA DA 16A PER ASPIRATORI
CP2	COLLEGAMENTO ELETTRICO DI POTENZA MONOFASE SOTTOTRACCIA DA 16A PER CAPPA
CP3	COLLEGAMENTO ELETTRICO DI POTENZA MONOFASE A VISTA DA 16A PER CDZ
CP4	COLLEGAMENTO ELETTRICO DI POTENZA MONOFASE SOTTOTRACCIA DA 16A PER ASCIUGAMANI ELETTRICI
CP5	COLLEGAMENTO ELETTRICO DI POTENZA MONOFASE SOTTOTRACCIA DA 16A PER MOTORE TELO VIDEOPROIETTORE
[symbol]	SCATOLA IP55 A VISTA PER CIRCUITI ENERGIA ORDINARIA
	SCATOLA IP55 A VISTA PER CIRCUITI ENERGIA PRIVILEGIATA
[symbol]	SCATOLA DA INCASSO
[symbol]	SALITA/DISCESA COLONNE MONTANTI
[symbol]	ESTRATTORE
TA	TERMOSTATO AMBIENTE
TR	TORRETTE FM A PAVIMENTO COMPOSTA DA: - 2 PRESE FM BIPASSO 11-17; - 2 PRESE FM SCHUKO P30; - 2 PRESE FM SCHUKO P30 sotto alim. ups;
GP	GRUPPO PRESE FM COMPOSTA DA: - 6 PRESE FM BIPASSO 11-17/ E 6 PRESE FM SCHUKO P30;
[solid blue line]	TUBAZIONE A VISTA PER CIRCUITI ENERGIA Ø25 CIRCUITI LUCE, Ø32 CIRCUITI FM SALVO DOVE DIVERSAMENTE INDICATO
[dashed blue line]	TUBAZIONE SOTTOTRACCIA PER CIRCUITI ENERGIA Ø25 CIRCUITI LUCE, Ø32 CIRCUITI FM SALVO DOVE DIVERSAMENTE INDICATO
[blue line with squares]	CANALE METALLICO 300X75mm PER CIRCUITI ENERGIA ORDINARIA SALVO DOVE DIVERSAMENTE INDICATO
[red line with squares]	CANALE METALLICO 300X75mm PER CIRCUITI ENERGIA PRIVILEGIATA SALVO DOVE DIVERSAMENTE INDICATO

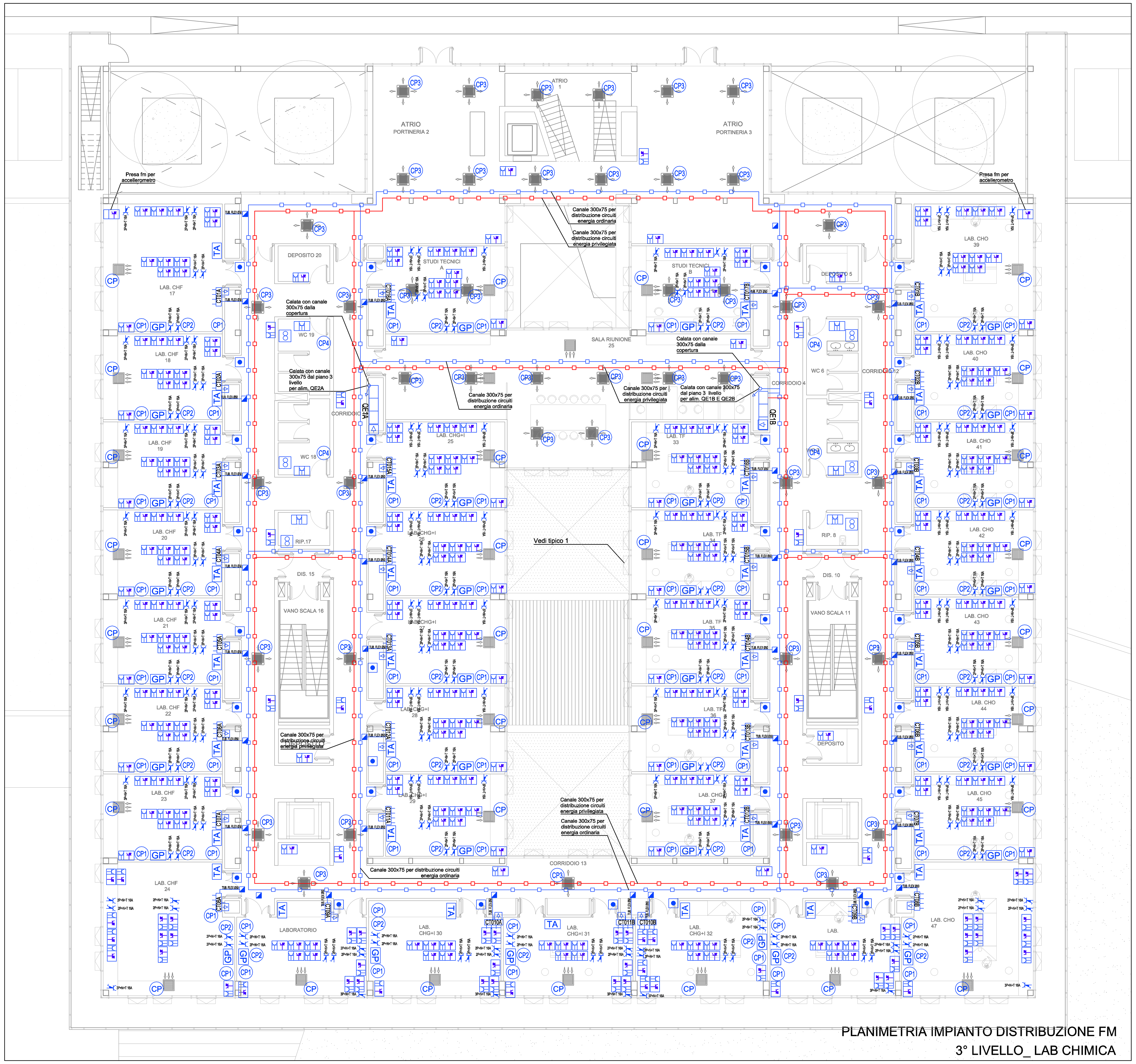

PLANIMETRIA IMPIANTO DISTRIBUZIONE FM
3° LIVELLO_ LAB CHIMICA

- TIPICO 2 -

FORZA MOTRICE LABORATORIO CON ARREDO III LIVELLO (SCALA 1:50)

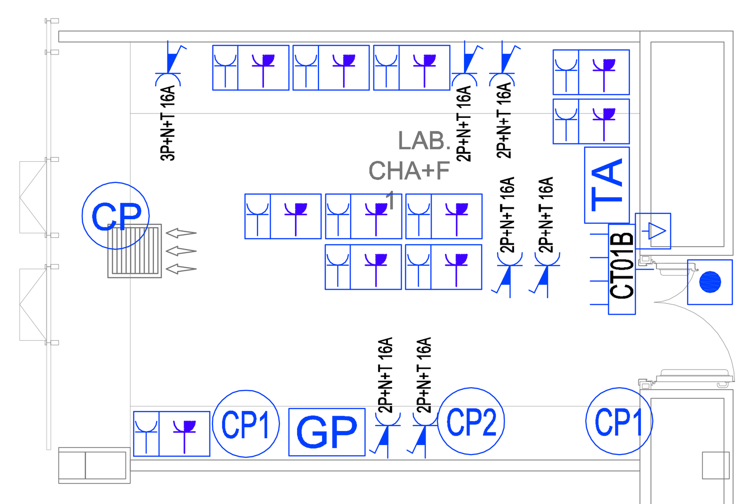

DISPOSIZIONE CAVI ALL'INTERNO DEI CAVIDOTTI

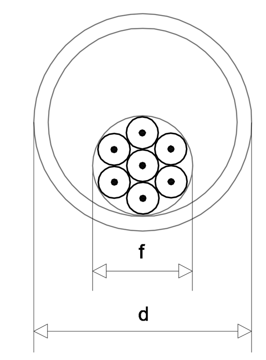

d ≥ 1,5 f

f = diametro del cerchio circoscritto al fascio di cavi

d = diametro interno del tubo (minimo 10 mm)

CASSETTE DI DERIVAZIONE

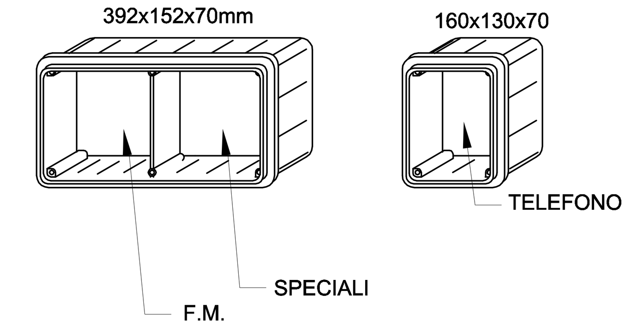

PARTICOLARE QUOTE DI INSTALLAZIONE PRESE FM E PUNTI DI COMANDO ACCENSIONI

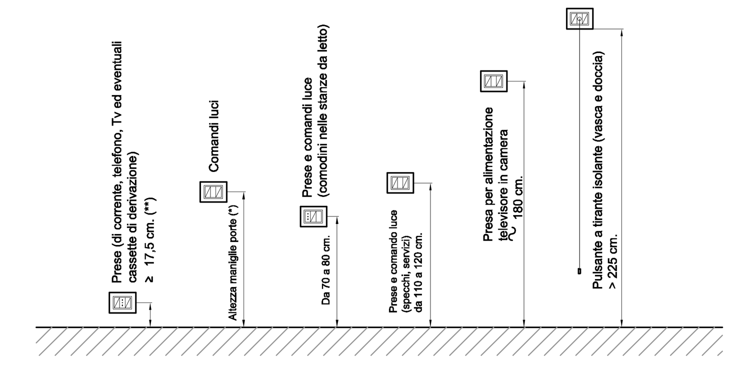

* Nei locali in cui è richiesto l'abbattimento delle barriere architettoniche, l'altezza deve essere 90 cm. da terra D.P.R. 384 del 24/4/78 e legge 118 del 3/3/71) o quelle prescritte dal DM 236 del 14/06/89

** Si raccomanda di aumentare questa quota a circa 40 cm. per tener conto della eventuale necessità di abbattere le barriere architettoniche

Comune di Camerino

CRU_CENTRO RICERCA UNIVERSITARIA

Ordinanza del Capo Dipartimento della Protezione Civile n.489 / 2017 art.6

PROGETTO ESECUTIVO

UNIVERSITA' DI CAMERINO
SAAD
Scuola di Ateneo
Architettura e Design "E. Vittoria"

Responsabile Unico del Procedimento:
ing. Gian Luca Marucci

Coordinamento Progetto:
prof. Luigi Coccia
prof. Graziano Leoni

Progettazione Architettonica:
prof. Luigi Coccia
prof. Marco D'Annuntiis

Progettazione Strutturale:
prof. Andrea Dall'Asta
ing. Stefano Pasquini

Progettazione Impiantistica:
ing. Matteo Massaccesi

Monitoraggio e sensoristica
prof. Alessandro Zona

Consulenza Geologica:
dott. Giuseppe Capponi

Consulenza Geotecnica:
ing. Michele Morici

Progettazione del verde:
arch. Sara Cipolletti
arch. Alessandro Gabbianelli

Collaboratori:
arch. Alessandro Caioni
dott. Jacopo Di Antonio
ing. Laura Gioiella
ing. Fabio Micozzi
arch. Fabio Scarpecci

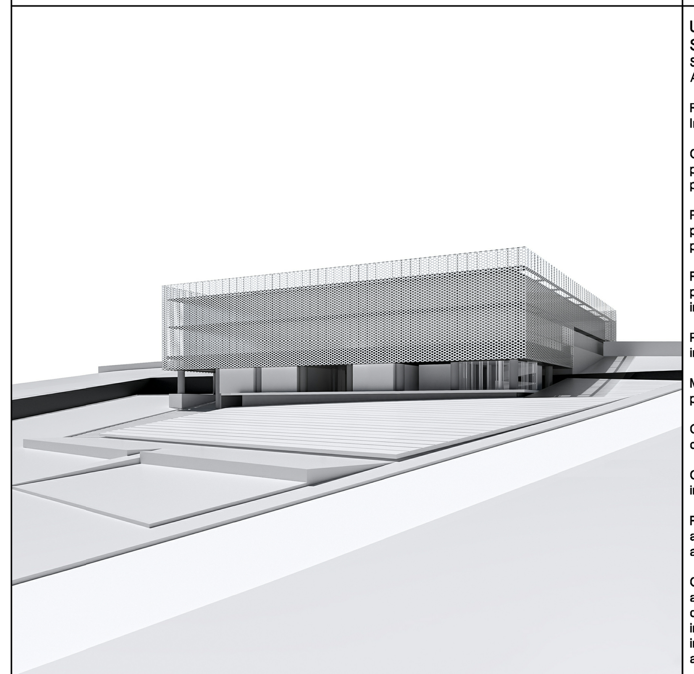

ELABORATO: E 0 0 6 (0)

impianti tecnologici

impianti elettrici

pianta forza motrice livello terzo_quota 572,00
laboratori

SCALA 1:100 15.12.2018